Technical Summary
Achtung Lady

Mind. 16 Kanal Mixer mit 2 Monitoren
Optimal 24 Kanal Mixer mit 4 Monitoren
Stromadapter müssen im Ausland zu Verfügung gestellt werden

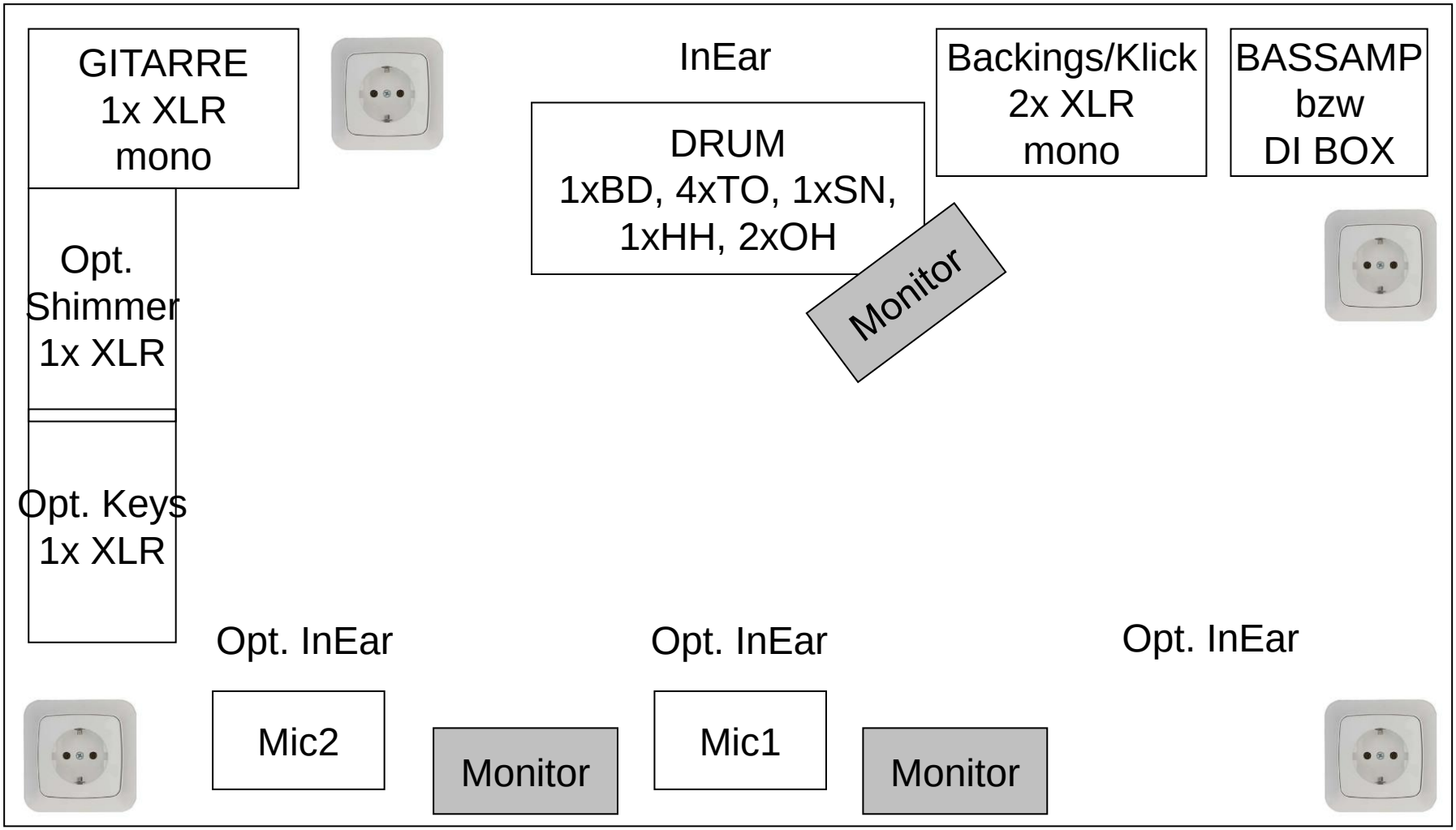

Audiance